RÜHRGIGANT FR LIGHT

FR 40-180
FR 40-250
FR 75-280
FR 75-380

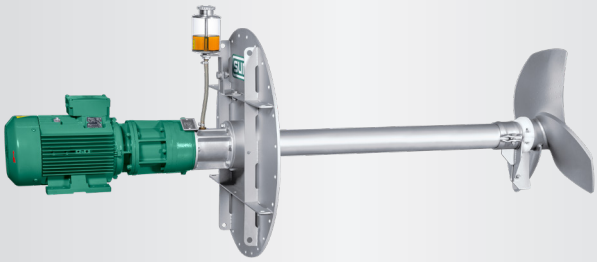

Anwendung

Stabrührwerk für kleine Behälter aus Stahl oder Beton
Trockensubstanzgehalt bis 12 %
Substrattemperatur bis 70°C
pH-Werte 6,5 - 8,2

Technische Daten

Rohrlänge 1,0 m / 1,5 m
Dichtplatte DN 700 (Ø860 mm),
auf Anfrage andere Abmessungen möglich
Dichtplatte mit anderen Neigungswinkel auf Anfrage möglich
Schalldruckpegel 75 dB(A)
Ölausgleichsbehälter zur Dichtungsüberwachung
POM-Schutz zur Abrasionsverminderung

Motor

Leistung: 4 kW (6-polig - 945 U/min) / 7,5 kW (1.460 U/min)
400 V, 50 Hz
Kaltleiterfühler PTC als Überhitzungsschutz
Ex-Motor Ex II 3G Ex nA IIC T3 Gc (Ex-Zone 2)

Getriebe

Planetengetriebe
Untersetzung i = 3,83 bzw. 5,25
Eigene Ölkammer, Longlife-Getriebeöl
Ölwechsel nach 10.000 Betriebsstunden

Rührwerkrohr

Rührwerkrohr Ø 101,6 x 5,74 mm in V2A auf Anfrage in V4A
Steckwelle Ø 50 mm mehrfach zwischengelagert und mit beidseitiger Steckverbindung

Rührflügel

Dreiblättrig und ausgewuchtet für ruhigen Lauf

FR 40-180	4,0 kW	Flügel HD+ 700	180 U/min
FR 40-250	4,0 kW	Flügel HD+ 620	250 U/min
FR 75-280	7,5 kW	Flügel HD+ 700	280 U/min
FR 75-380	7,5 kW	Flügel HD+ 520	380 U/min

V2A, optional verzinkt oder Stahl gehärtet

Lagerung

2 Kegelrollenlager zur Aufnahme der axialen Kräfte
Drehrichtungsunabhängige Gleitringdichtung SiC/SiC
Zwischenlagerungen der Antriebswelle

Ex-Schutz

Ex-Zone 2 (Behälter außen) und Zone 1 (Behälter innen)
Klassifizierung mechanisch CE Ex II 2G Ex h IIA T3 Gb

Steuerung (optional)

Stern-Dreieck-Schalter, Sanftanlauf oder Frequenzumrichter
Lieferung ohne Anschlusskabel

BIOGAS

INDUSTRIE

RÜHRGIGANT FR LIGHT

FR 40-180
FR 40-250
FR 75-280
FR 75-380

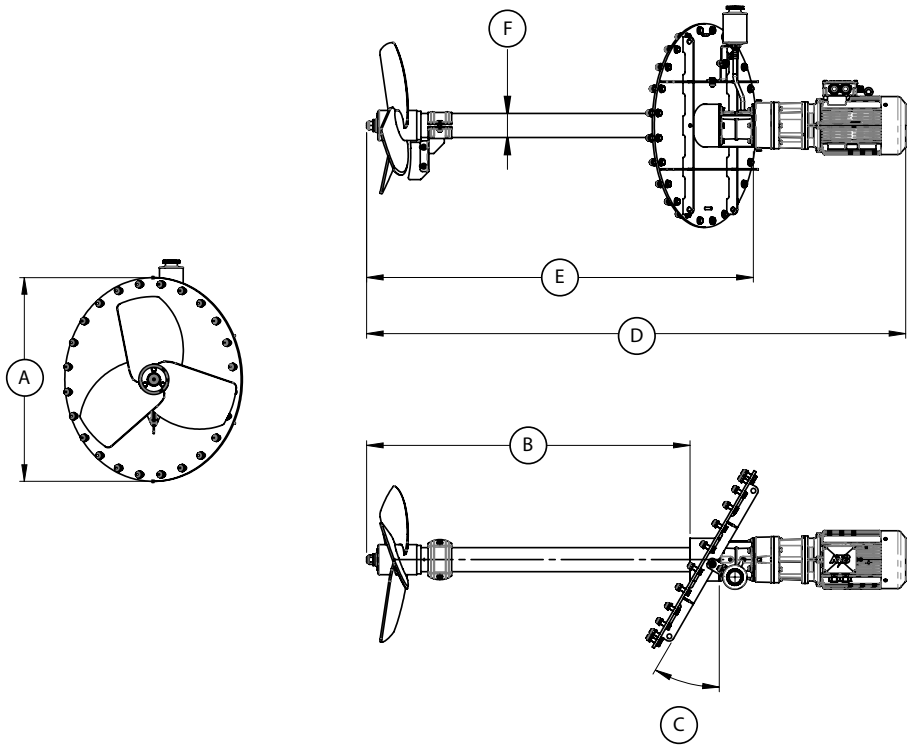

Abmessungen

Typ	A [mm]	B [mm]	C	D [mm]	E [mm]	F [Ø in mm]
FR 40-180 FR 40-250 FR 75-280 FR 75-380	860	875/ 1.375	0° / 10° / 20° / 30°	1.780 / 2.280	1.135 / 1.635	101,6

Technische Daten

Typ	Nennleistung [kW]	Spannung [V]	Strom [A]	Frequenz [Hz]	Leistungsfaktor cos φ	Getriebeuntersetzung	Drehzahl Rührflügel [U/min]	Durchmesser Rührflügel [mm]	Schubkraft [kN]	Strömungsgeschw. [m/s] *	Umwälzleistung Wasser [m³/min]	Gewicht [kg]
FR 40-180	4,0	400	9,8	50	0,72	5,25	180	700	0,85	2,0	44	230
FR 40-250	4,0	400	9,8	50	0,72	3,83	250	620	0,95	2,2	38	230
FR 75-280	7,5	400	13,8	50	0,87	5,25	280	700	2,00	2,6	57	230
FR 75-380	7,5	400	13,8	50	0,87	3,83	380	520	1,35	2,9	35	230

Technische Änderungen vorbehalten
* gemessen in Wasser und 1,2 m Abstand

Stand: 2023-11

© SUMA Rührtechnik GmbH | Martinszeller Str. 21 | DE-87477 Sulzberg
Tel: +49 8376 / 92131 - 0 | Fax: - 19 | info@suma.de | www.suma.de

BIOGAS
INDUSTRIE