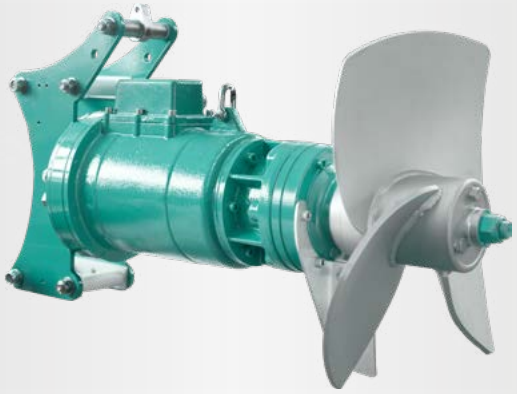

OPTIMIX
2G 75-380

Anwendung

Tauchmotorrührwerk
Trockensubstanzgehalt bis 10 %
Substrattemperatur bis 55°C
pH-Werte 6,5 - 8,2

Rührflügel

Dreiblättrig und ausgewuchtet für ruhigen Lauf

Optimix 2G | 7,5 kW | Flügel HD+ 520 | 380 U/min

Verzinkt, optional Stahl gehärtet, V2A

Motor

Leistung: 7,5 kW
400 V, 50 Hz
Tauchmotor IP 68, druckfest 10 m
Kaltleiterfühler PTC als Überhitzungsschutz
Hoher Wirkungsgrad cos φ 0,86
Eigener Ölkreislauf, Turbinenöl

Führungssystem

Motorhalterung mit 4-Rollenführungen für optimales Gleiten:

7,5 kW	80 / 100 / 120 mm	4 Kant Mast

Sondergrößen auf Anfrage

Getriebe und Lagerung

Robustes Planetengetriebe
Untersetzung i = 3,83
Lagerflansch mit Gleitringdichtung SiC/SiC
2 Kegelrollenlager zur Aufnahme der axialen Kräfte
Longlife-Getriebeöl

Korrosionsschutz

Gehäuse aus GGG40
Grundiert und mit 2K-Epoxy Lack beschichtet
Rührwerk zum Führungsmast galvanisch getrennt

Kabel

Verpresste Kabeleinführung, 10 m Kabel Standardlänge
Kabel 7 x 4 + 4 x 1,5 mm², Ø 20 mm, mikrobenbeständig
Kabelzugentlastung 800 N integriert

Steuerung (optional)

Stern-Dreieck-Schalter, Sanftanlauf oder Frequenzumrichter

AGRAR

OPTIMIX
2G 75-380

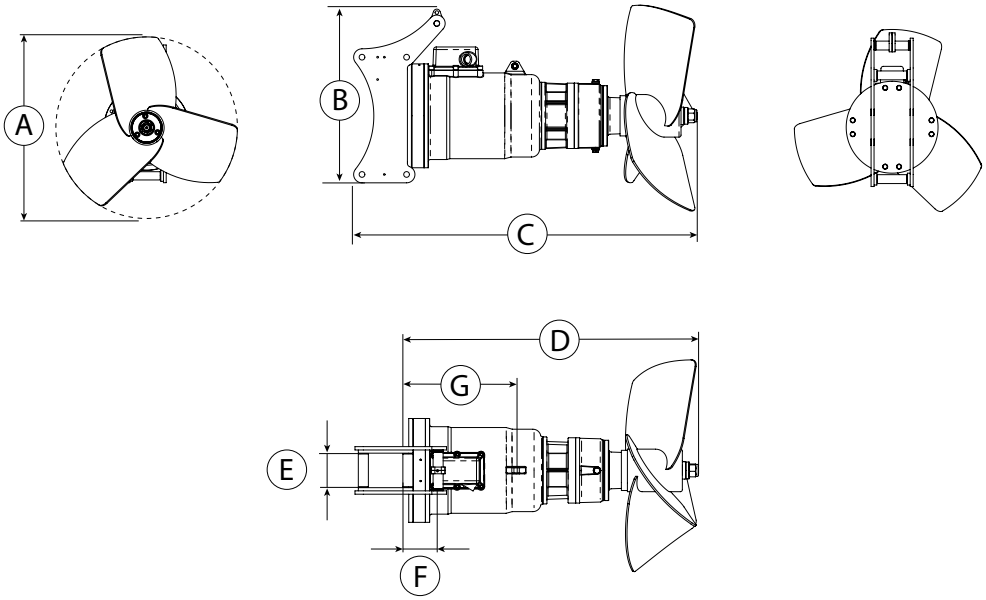

Abmessungen / Gewicht

Typ	A [mm]	B [mm]	C [mm]	D [mm]	E [mm]	F [mm]	G [mm]	Gewicht [kg]			
2G 75-380	520	520	915	770	80 / 100 / 120	105	300	170			

Technische Daten

Typ	Nennleistung [kW]	Spannung [V]	Strom [A]	Frequenz [Hz]	Leistungsfaktor cos φ	Getriebeuntersetzung	Drehzahl Rührflügel [U/min]	Durchmesser Rührflügel [mm]	Schubkraft [kN]	Strömungsgeschw. [m/s] *	Umwälzleistung Wasser [m³/min]	Umwälzleistung Wasser [m³/h]
2G 75-380	7,5	400	14,8	50	0,86	3,83	380	520	1,35	2,9	35	2.080

Technische Änderungen vorbehalten
* gemessen in Wasser und 1,2 m Abstand

© SUMA Rührtechnik GmbH | Martinszeller Str. 21 | DE-87477 Sulzberg
Tel: +49 8376 / 92131 - 0 | Fax: - 19 | info@suma.de | www.suma.de

Stand: 2022-10

AGRAR