RÜHRGIGANT FR HY STATIONÄR

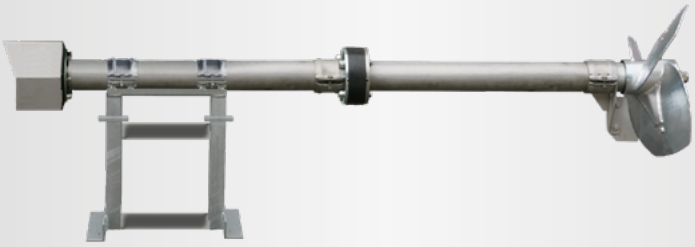

Anwendung

Stationäres Stabrührwerk

Trockensubstanzgehalt bis 12 %

Substrattemperatur bis 70°C

pH-Werte 6,5 - 8,2

Technische Daten

Rohrlänge 2,0 / 2,5 m

Rührwerkrohr Ø 101,6 x 4,0 bzw. x 5,7 mm in V2A
V4A Ausführung auf Anfrage

Einbau bis 8 m unter Füllstand,
auf Anfrage größere Einsatztiefen möglich

Zapfwellenanschluss mit Schutzeinrichtung für Schlepperbetrieb

Rührwerk komplett in Modulbauweise

POM-Schutz zur Verminderung von Abrieb

Optional mit Gummi-/Pressdichtung Ø 200 mm (EPDM)

Optional mit Ölausgleichsbehälter zur Dichtungs-überwachung

Ex-Schutz

Ex-Zone 2 (Behälter außen) bis zum Zapfwellenschutz vom Rührwerk und Ex-Zone 1 (Behälter innen)

Klassifizierung mechanischer Komponenten:
CE Ex II 2G Ex h IIA T1 Gb

Lagerung (antriebsseitig)

Standardausführung mit Antrieb HY für eine Drehrichtung mit Zapfwellenanschluss 1-3/8" (6-Keil)

Lagerkopf als eigenes Modul ausgeführt

Lagerung (flügelsseitig)

2 Kegelrollenlager zur Aufnahme der axialen Kräfte

Drehrichtungsunabhängige Gleitringdichtung SiC/SiC

Zwischenlagerungen der Antriebswelle (Gleitlager)

Rührflügel

Dreiblättrig und ausgewuchtet für ruhigen Lauf

min. 80 PS (60 kW)	540 U/min	Flügel HD+ 620
	750 U/min	Flügel HD+ 560
min. 100 PS (72 kW)	540 U/min	Flügel HD+ 660
	750 U/min	Flügel HD+ 580
min. 120 PS (88 kW)	540 U/min	Flügel HD+ 700
	750 U/min	Flügel HD+ 620

V2A, optional V4A oder Stahl gehärtet

BIOGAS

INDUSTRIE

RÜHRGIGANT FR HY STATIONÄR

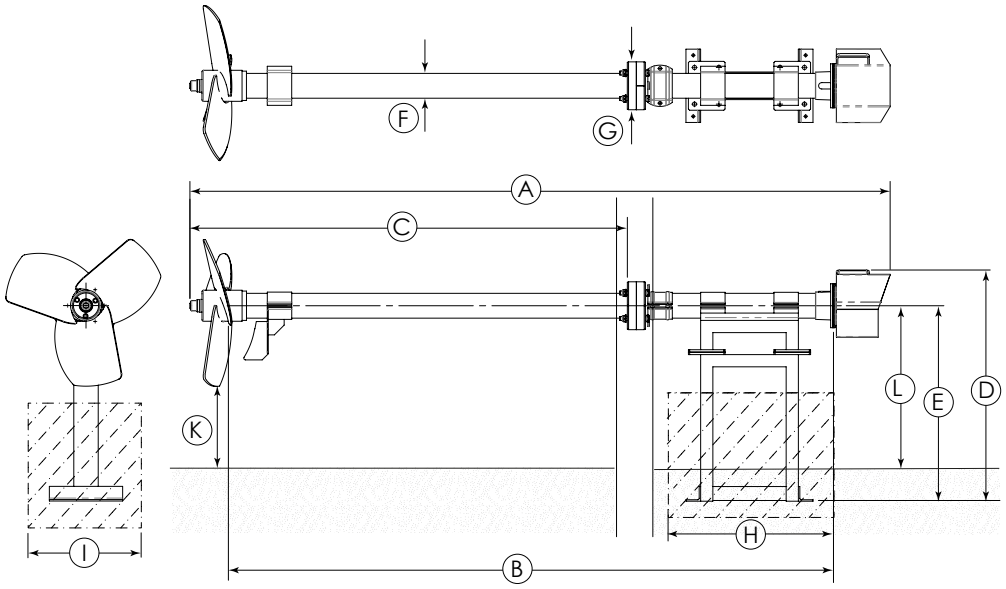

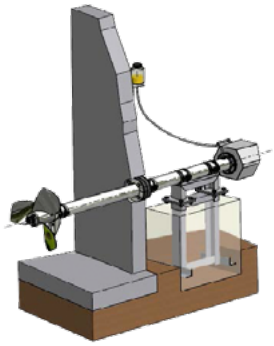

Abmessungen

Typ	A [m]	B [m]	C [m]	D [mm]	E [mm]	F [mm]	G [mm]	H [mm]	I [mm]	K [mm]	L [mm]
FR HY stationär	2,4 / 2,9	2,0 / 2,5	1,1 / 1,6	950	800	101,6	200	800	500	min. 300	700

Technische Daten

Typ	Erforderl. Traktor-Leistung [PS]	Drehzahl Rührflügel [U/min]	Durchmesser Rührflügel [mm]	Schubkraft [kN] *	Strömungsgeschw. [m/s] *	Umwälzleistung Wasser [m³/min]	Gewicht [kg]
FR HY stationär	80	540	620	5,0	5,0	87	250
FR HY stationär	80	750	560	6,7	6,3	88	250
FR HY stationär	100	540	660	6,0	5,0	99	250
FR HY stationär	100	750	580	7,2	6,3	95	250
FR HY stationär	120	540	700	7,1	5,3	118	250
FR HY stationär	120	750	620	8,4	6,4	111	250

Technische Änderungen vorbehalten

* Berechnet via CFD-Simulation und validiert im Testbecken mit Wasser

Stand: 2022-02

© SUMA Rührtechnik GmbH | Martinszeller Str. 21 | DE-87477 Sulzberg
Tel: +49 8376 / 92131 - 0 | Fax: - 19 | info@suma.de | www.suma.de

BIOGAS

INDUSTRIE