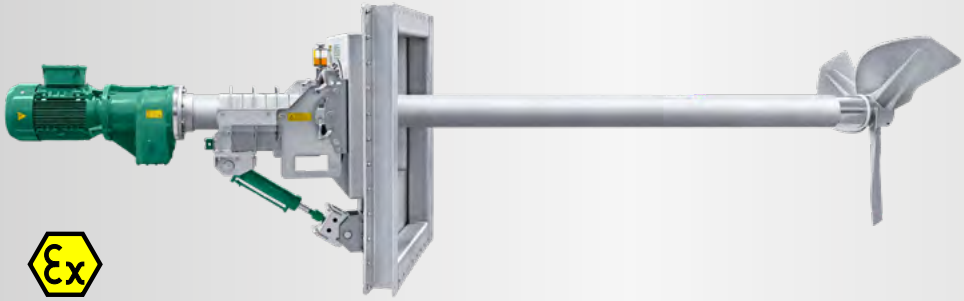

GIANTMIX AMX

AMX4 150-80
AMX5 185-80
AMX6 220-80

Application

Pour des teneurs en matière sèche jusqu'à 16 %

Pour des températures de substrats allant jusqu'à 70°C

Valeurs de pH 6,5 - 8,5

Palier

Paliers avec circuit à huile séparés

2 roulements pour absorber les forces axiales

Joint mécanique SiC/SiC indépendant de la rotation

Arbre d'entraînement avec palier lisse intermédiaire

Données techniques

Longueur de tube 4,0 / 5,0 / 6,0 m

Tube d'agitateur Ø 220 x 8 mm en ss316

25°-Plaque d'étanchéité en ss306, autres angles et version ss316 sur demande

Niveau de pression sonore 75 dB(A)

Profondeur d'application jusqu'à 6 m sous le niveau de remplissage

Système d'amortisseur SUMA sur les supports muraux des cylindres et sur les bras pivotants.

Réservoir de compensation d'huile pour surveiller l'étanchéité

Protection-POM pour réduire l'abrasion

Conception modulaire

Hélice

Hélice à trois pales de grande efficacité et équilibrée dynamiquement

AMX4	15,0 kW	Hélice XT 1600-25	82 t/min
AMX5	18,5 kW	Hélice XT 1600-30	82 t/min
AMX6	22,0 kW	Hélice XT 1600-35	82 t/min

ss304, en option ss316 ou acier revêtu de polymère

Plage de réglage

Plaque d'étanchéité 1430 x 1730 mm au choix à droite ou à gauche 25° préréglé, autres angles sur demande

Réglage de l'inclinaison verticale via cylindre hydraulique + 5° / - 30°

Ouverture d'entrée: 1,1 x 1,4 m

Moteur

Puissance IE3-moteur: 15 / 18,5 / 22 kW

400 V, 50 Hz, 1475 t/min, Tensions spéciales sur demande

Sonde thermique CTP pour protection contre la surchauffe

Ex-Moteur Ⓔx II 3G Ex nA IIA T3 Gc (Ex-Zone 2)

Protection Ex

Ex-Zone 2 (Cuve externe) et Zone 1 (Cuve interne)

Classification des composants mécaniques :

CE Ⓔx II 2G Ex h IIA T3 Gb

Engrenage

Engrenage droit à faible bruit, denture oblique,

Multiplication d'engrenage i = 18,0

Huile de longue durée

Vidange d'huile après 12.000 heures de service

Commande

Convertisseur de fréquence obligatoire par le client

BIOGAZ

INDUSTRIE

GIANTMIX AMX

AMX4 150-80
AMX5 185-80
AMX6 220-80

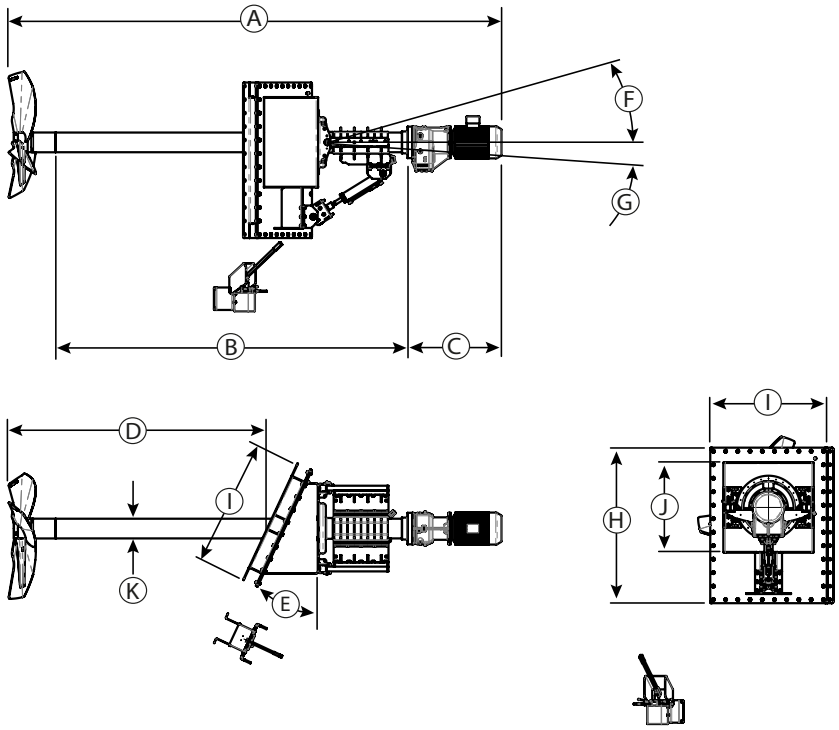

Dimensions

Type	A [mm]	B [mm]	C [mm]	D [mm]	E	F	G	H [mm]	I [mm]	J [mm]	K [Ø en mm]	
AMX 4 - 6	5.485 - 7.485	4.000 - 6.000	1.020	3.080 - 5.080	25°	30°	5°	1.730	1.430	1.100 x 1.100	220	

Données techniques

Type	Puissance nominale [kW]	Tension [V]	Courant [A]	Fréquence [Hz]	Facteur de puissance cos φ	Multiplication d'engrenage	Vitesse Hélice [t/min]	Diamètre Hélice [mm]	Force de poussée élevée [kN]	Vitesse du flux [m/s] *	Capacité de circulation d'eau [m³/min]	Poids [kg]
AMX 4	15,0	400	28,3	50	0,83	18	82	1.600	7,3	3,5	412	1.800
AMX 5	18,5	400	33,7	50	0,85	18	82	1.600	8,1	3,5	412	1.800
AMX 6	22,0	400	41,0	50	0,83	18	82	1.600	8,7	3,5	412	1.800

Sous réserve de modifications t echniques
* mesuré dans l'eau et à 1,2 m de distance

© SUMA Rührtechnik GmbH | Martinszeller Str. 21 | DE-87477 Sulzberg
Tel: +49 8376 / 92131 - 0 | Fax: - 19 | info@suma.de | www.suma.de

L'état: 2023-05

BIOGAZ

INDUSTRIE