GIANTMIX FT

FT1 75-200
FT3 110-275
FT4 150-275
FT4 150-400
FT5 185-275
FT5 185-400
FT6 220-400

Application

Agitateur à tige
Pour des teneurs en matière sèche jusqu'à 14 %
Pour des températures de substrat allant jusqu'à 70°C
Valeurs de pH 6,5 - 8,2

Données techniques

Longueur de tube 4,0 / 5,0 / 5,5 / 6,0 m
Diamètre tube d'agitateur Ø 159 x 5 mm en ss304
Y compris la technologie robuste tube dans tube
Plaque d'étanchéité 120 x 120 cm (143 x 143 cm) en ss304
Version ss316 sur demande
Niveau de pression sonore 75 dB(A)
Membrane d'étanchéité en caoutchouc EPDM60
Profondeur d'application jusqu'à 8 m sous le niveau de remplissage, sur demande, des profondeurs d'application plus grandes possibles
Réservoir de compensation d'huile pour surveiller l'étanchéité
Conception modulaire
En option: Fonctionnement par tracteur possible au moyen d'une prise de force restituée (jusqu'à HD+700 max.)
Protection-POM pour réduire l'abrasion

Moteur

7,5 kW : 8-pôles
11,0 / 15,0 / 18,5 / 22,0 kW : 4-pôles (IE3 - Moteur)
400 V, 50 Hz, Tensions spéciales sur demande
Sonde thermique CTP pour protection contre la surchauffe
Ex-Moteur Ⓔx II 3G Ex nA IIA T3 Gc
Version spéciale FT4 13,5 kW: Ⓔx II 2G Ex eb IIC T3 Gb
En option couvercle de protection contre la pluie (ss304)

Engrenage

Engrenage droit à faible bruit, denture oblique
Multiplication d'engrenage i = 3,69 ou 5,31
Circuit à huile séparé, L'huile d'engrenage SAE 85W-140 / API GL-5
Vidange d'huile après 2.000 heures de service

Palier

2 roulements pour absorber les forces axiales
Joint mécanique SiC/SiC indépendant de la rotation
Stockage intermédiaire de l'arbre d'entraînement
(Palier lisse)

Hélice

Hélice à trois pales de grande efficacité et équilibrée dynamiquement

FT1:	7,5 kW	200 t/min	Hélice HD+ 850
FT3:	11,0 kW	275 t/min	Hélice HD+ 800
FT4:	15,0 kW	275 t/min	Hélice HD+ 850
FT4:	15,0 kW	400 t/min	Hélice HD+ 660
FT5:	18,5 kW	275 t/min	Hélice HD+ 880
FT5:	18,5 kW	400 t/min	Hélice HD+ 700
FT6:	22,0 kW	400 t/min	Hélice HD+ 750

ss304, en option ss316 ou acier trempé

Plage de réglage

Inclinaison horizontale ±30° avec moyen d'une manivelle
Inclinaison verticale jusqu'à ±30° avec cylindre hydraulique
Ouverture d'entrée: 800 x 800 mm (Plaque 120 cm)
1.000 x 1.000 mm (Plaque 143 cm)

Protection Ex

Ex-zone 2 (Cuve externe) et zone 1 (Cuve interne)
Version spéciale FT4 avec 13,5 kW pour zone 1 (externe)
Classification des composants mécaniques :
CE Ⓔx II 2G Ex h IIA T3 Gb

Commande (en option)

Démarrage doux ou onvertisseur de fréquence
Livré sans câble de connexion

BIOGAZ

INDUSTRIE

GIANTMIX FT

FT1 75-200
FT3 110-275
FT4 150-275
FT4 150-400
FT5 185-275
FT5 185-400
FT6 220-400

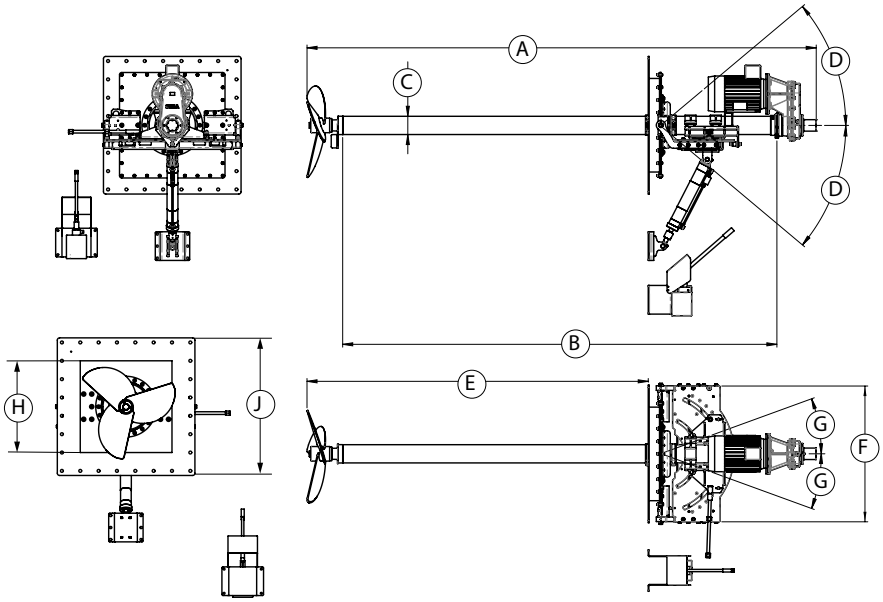

Dimensions

Type	A [m]	B [m]	C [mm]	D	E [m]	F [m]	G	H [m]	J [m]
FT 1-6	4,5 / 5,5 6,0 / 6,5	4,0 / 5,0 5,5 / 6,0	ø 159	max. ± 30°	3,0 / 4,0 4,5 / 5,0	1,23	± 30°	0,8	1,2 / 1,43

Données techniques

Type	Puissance nominale [kW]	Vitesse Hélice [t/min]	Tension [V]	Courant [A]	Fréquence [Hz]	Facteur de puissance cos φ	Multiplication d'engrenage	Diamètre Hélice [mm]	Force de poussée élevée [kN]	Vitesse du flux [m/s] *	Capacité de circulation d'eau [m³/min]	Poids [kg]
FT1	7,5	200	400	18,0	50	0,70	3,69	850	2,0	2,6	85	850
FT3	11,0	275	400	19,6	50	0,88	5,31	800	2,9	3,2	95	850
FT4	15,0	275	400	28,3	50	0,83	5,31	850	4,1	3,6	119	850
FT4	15,0	400	400	28,3	50	0,83	3,69	660	3,3	4,3	84	850
FT5	18,5	275	400	33,7	50	0,85	5,31	880	4,4	3,7	132	850
FT5	18,5	400	400	33,7	50	0,85	3,69	700	3,9	4,3	94	850
FT6	22,0	400	400	41,0	50	0,83	3,69	750	4,5	4,5	115	850

Sous réserve de modifications techniques
* mesuré dans l'eau et à 1,2 m de distance

L'état: 2022-12

© SUMA Rührtechnik GmbH | Martinszeller Str. 21 | DE-87477 Sulzberg
Tél: +49 8376 / 92131 - 0 | Fax: - 19 | info@suma.de | www.suma.de /FR

BIOGAZ
INDUSTRIE